kibri

10558

Zweiwege-Kran

Railway mounted crane
Camion avec grue pour route et/ou rails

LIEBHERR-Mobilkran LTM1050-4
8-Zylinder Dieselmotor 260kW/354PS,
max. Hublast 50 t, Gesamtgewicht 44t

ohne Figuren
Figures not included / sans personnages

Dieser Bausatz wurde sorgfältig geprüft. Sollte dennoch ein Teil fehlen oder fehlerhaft sein, dann fordern Sie dieses bitte **schriftlich** unter Angabe der **Bausatz- und Teilenummer,** die aus der Bauanleitung hervorgeht, bei uns an. Ersatz wird nachgeliefert.

Kibri-Spielwarenfabrik GmbH
Postfach 1540 · D-71005 Böblingen

The contents of this kit have been carefully checked and thus should correspond with components as listed in the "Parts List".
Nevertheless, and in the event that a part/component is missing or is faulty, please write to the address below and request the necessary part(s), stating **reference number as listed** on the instructionsheet. The required parts/components will be supplied.

Cet article a été contrôlé avec soin. Si, malgré nos précautions, une pièce manquait ou était défectueuse, veuillez nous la demander en précisant la **référence de la maquette et le numéro de la pièce,** indiqués sur la notice de montage.

Made in Germany

Änderungen vorbehalten!
Subject to alternations!
Sous réserve de modifications!

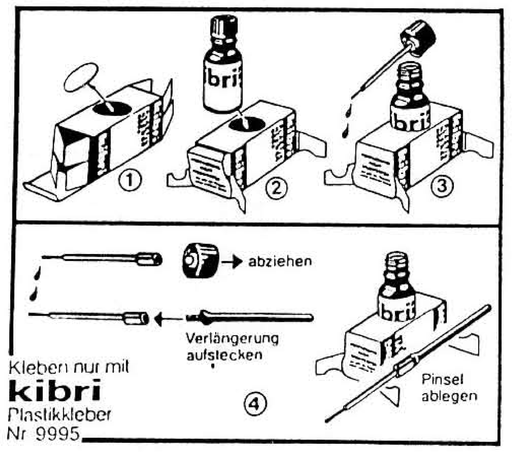

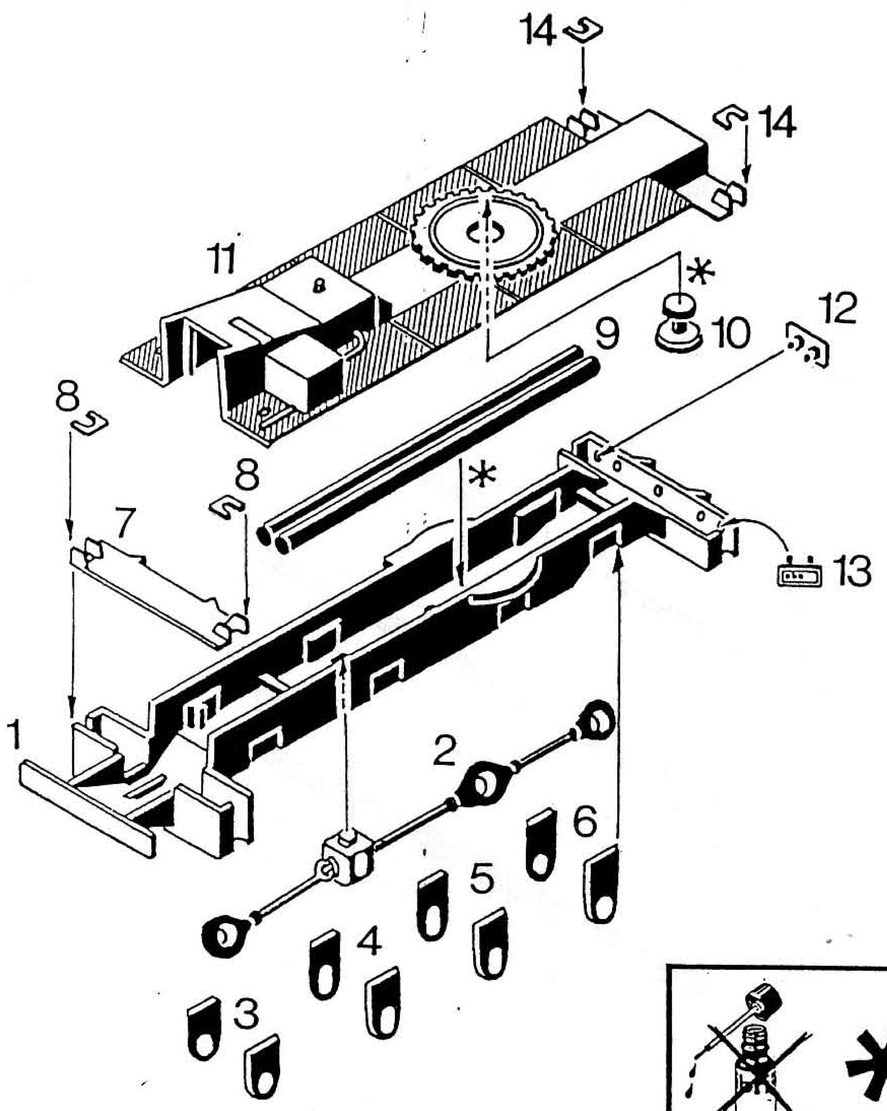

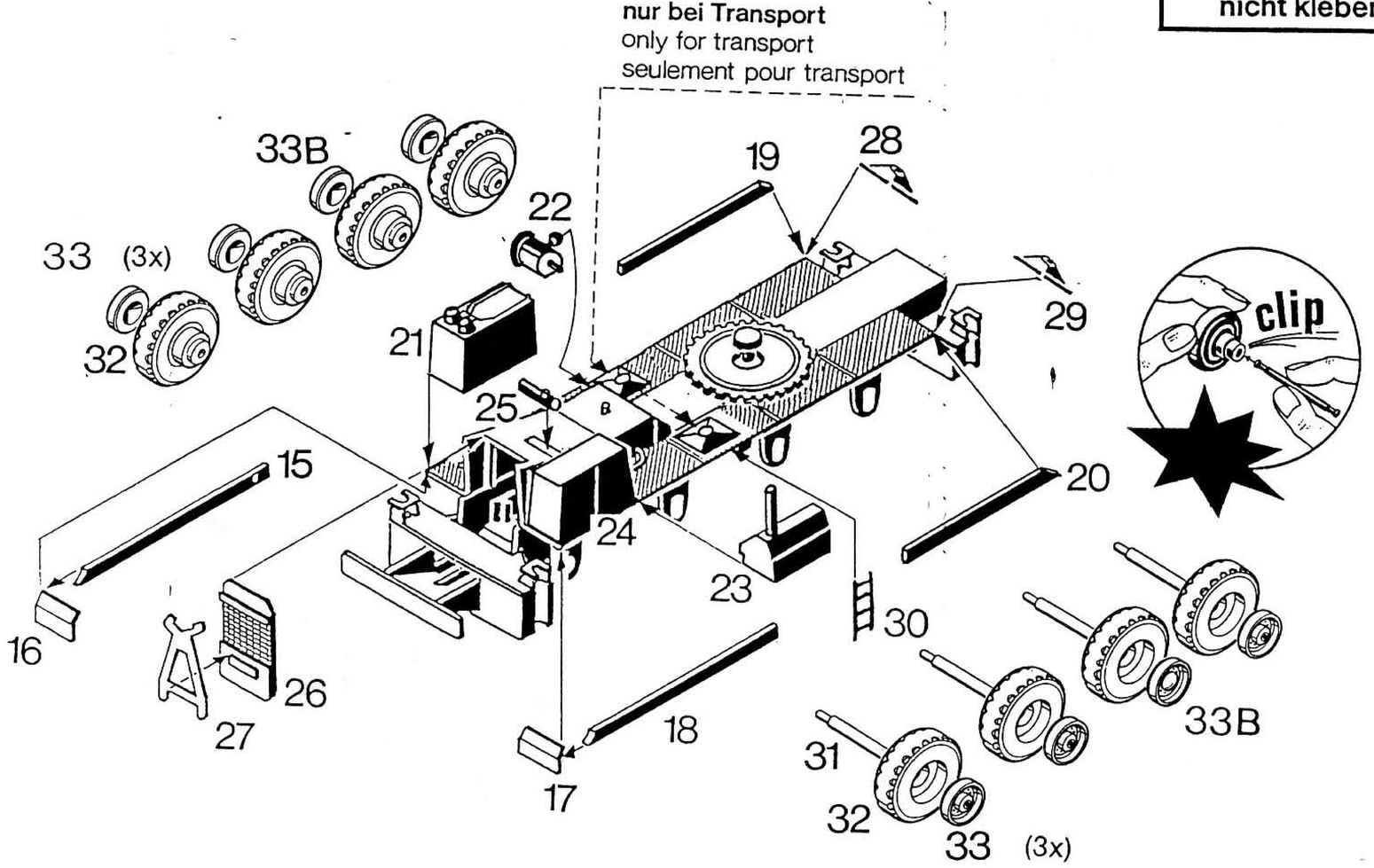

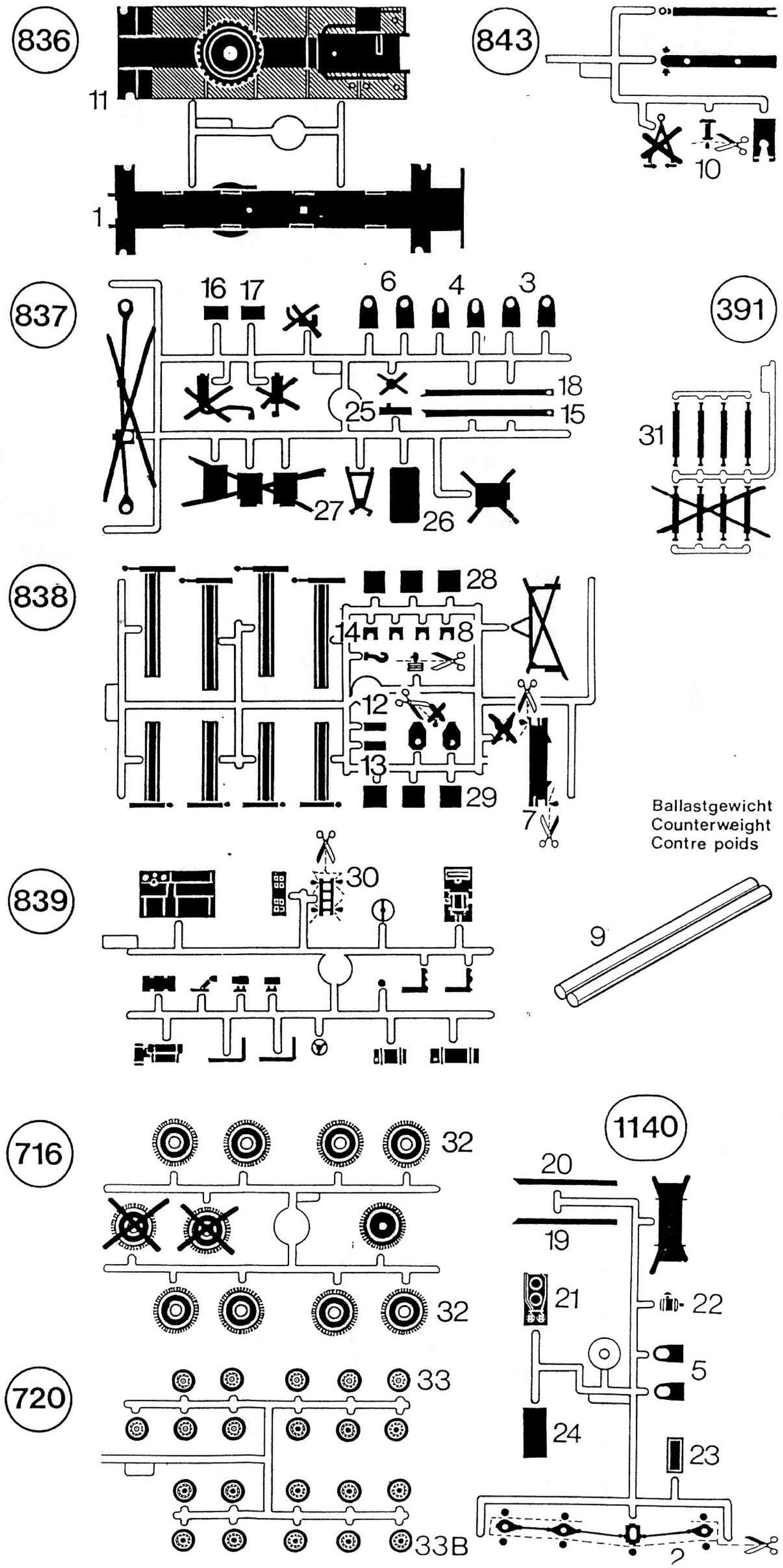

10558

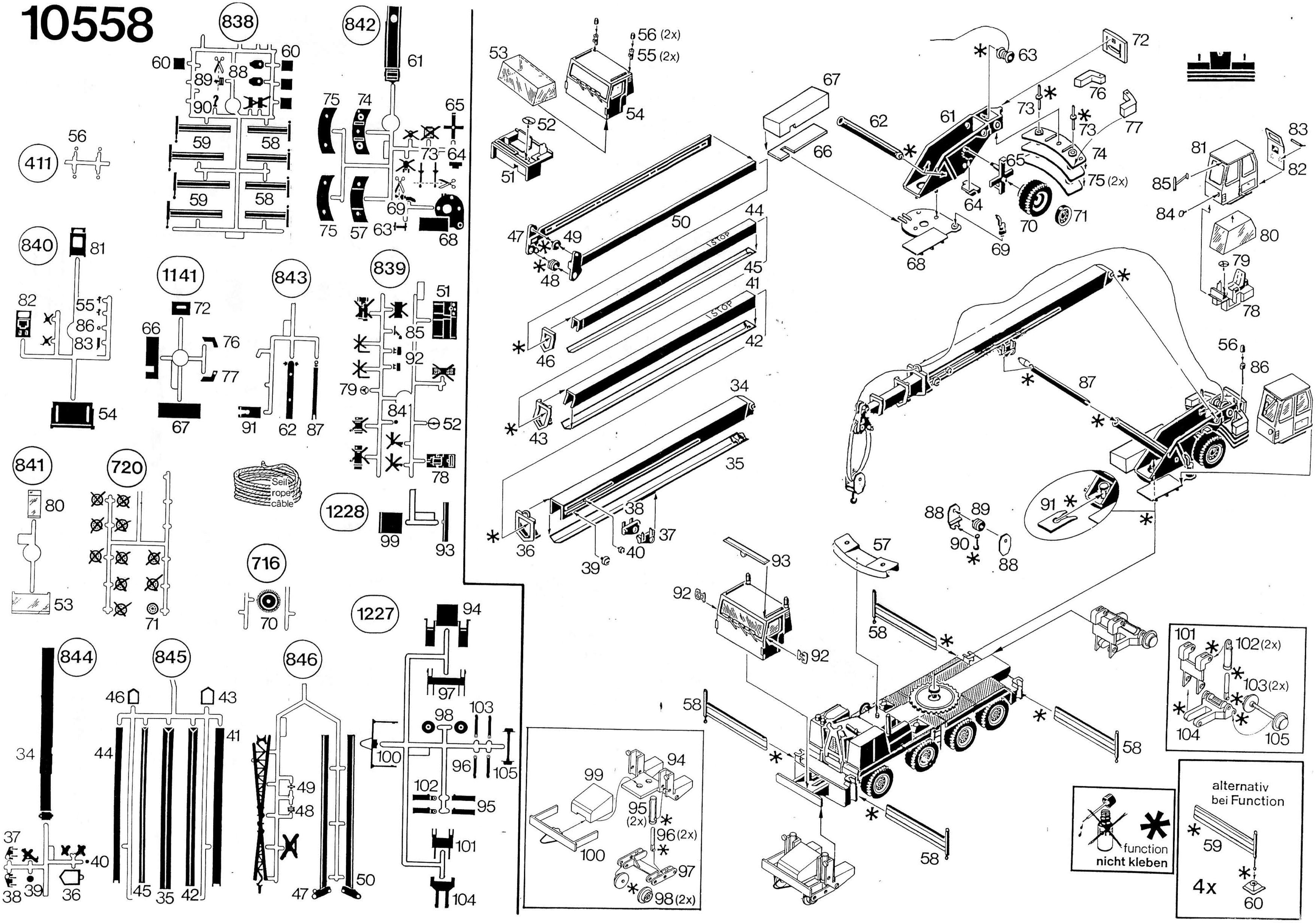
838
842
411
840
1141
843
839
841
720
Seil
rope
câble
1228
716
1227
844
845
846
STOP
STOP
alternativ
bei Function
function
nicht kleben
4x