kibri® 38506 (A)

Saloon Group
Saloongruppe

Pos. Nr.	Stück	Pos. Nr.	Stück	Pos. Nr.	Stück	Pos. Nr.	Stück
1. C454	2	6. C514	1	C531	1	12. C677	5
C455	1	C515	1	C532	1	C680	9
C456	1	C516	1	C533	1	C683	2
C457	1	C517	1	C534	2	C684	1
C458	1	C518	1	11. C535	1	13. C662	5
C459	1	7. C519	1	C536	1	C665	1
C460	1	8. C520	1	C537	1		
2. C500	1	C521	1	C538	1		
C501	1	C522	1	C539	1		
C502	1	C523	3	C540	2		
C503	2	C524	1	C541	2		
C504	1	9. C525	1	C542	1		
3. C505	1	C526	1	C543	1		
C506	1	C527	1	C544	1		
C507	1	10. C528	1	C545	1		
C508	1	C529	1				
C509	1	C530	1				
4. C510	1						
C511	2						
5. C512	1						
C513	1						

Dieser Bausatz wurde sorgfältig geprüft. Sollte dennoch ein Teil fehlen oder fehlerhaft sein, dann fordern Sie dieses bitte unter Angabe der **Bausatz-, Spritzling- und Teilenummer,** die aus der Bauanleitung hervorgehen, bei uns an. Um Übermittlungsfehler auszuschließen, können wir Ersatzteilanforderungen nur noch **schriftlich** entgegennehmen!

The contents of this kit have been carefully checked and thus should correspond with components as listed in the „Parts List". Nevertheless, and in the event that a part / component is missing or is faulty, please request the necessary part, stating **article, shot and part number** as listed on the instruction sheet.

Cet article a été contrôlé avec soin. Si, malgré nos précautions, une pièce manquait ou était défectueuse, veuillez nous la demander en précisant la **référence de la maquetté et le numéro de grappes et le numéro de la pièce,** indiqués sur la notice de montage.

Das auf der Abbildung gezeigte Ausstattungsmaterial ist im Artikel nicht enthalten.
The article does not include the designing material shown on the illustration.
L'article est vendu sans le matériel de décoration figurant sur la photo.

Viessmann
Modellspielwaren GmbH
Am Bahnhof 1.
35116 Hatzfeld
www.kibri.viessmann-modell.com

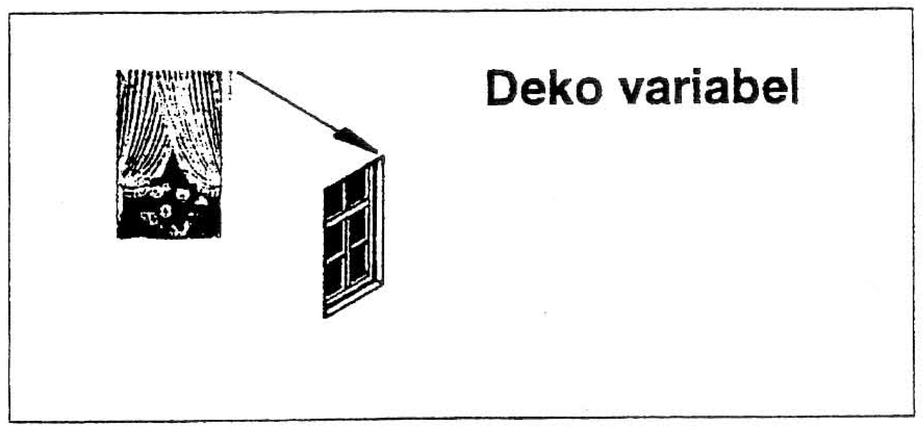

☆ Starter ☆☆ Standard ☆☆☆ Premium

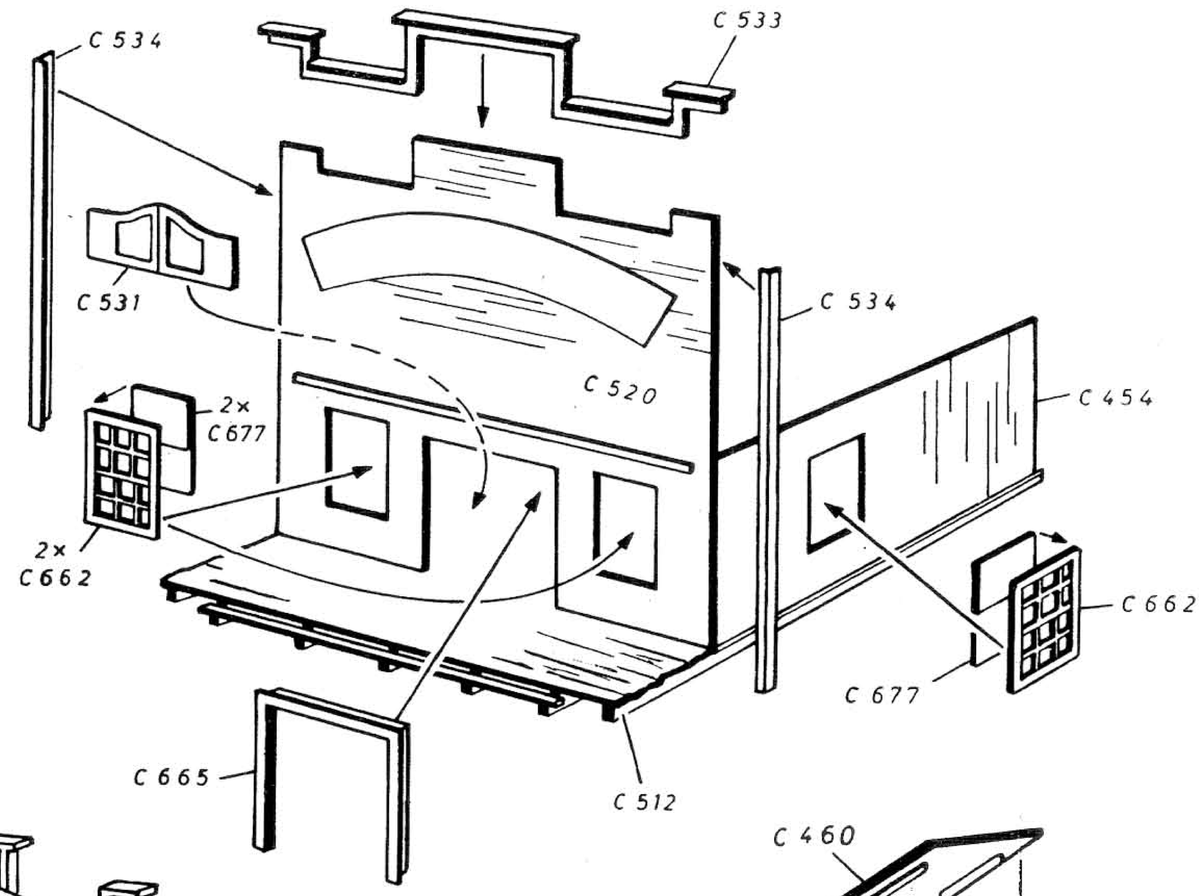

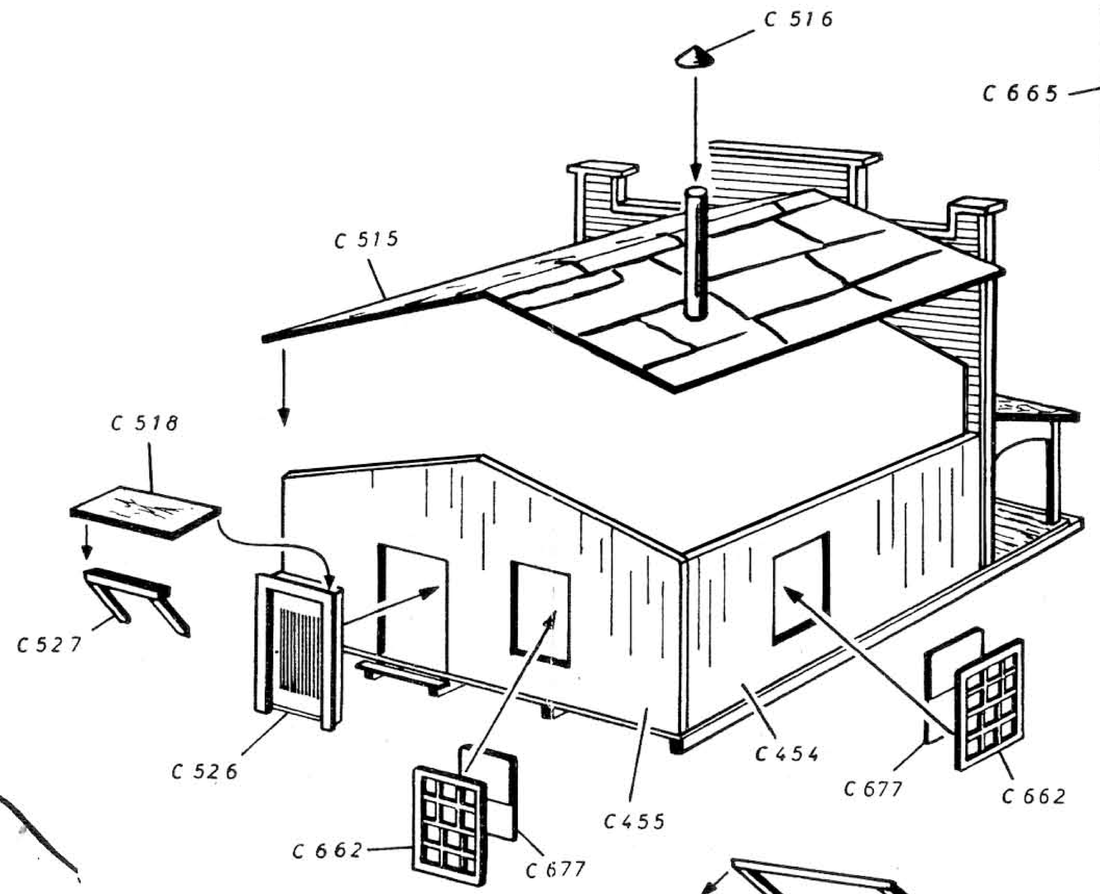

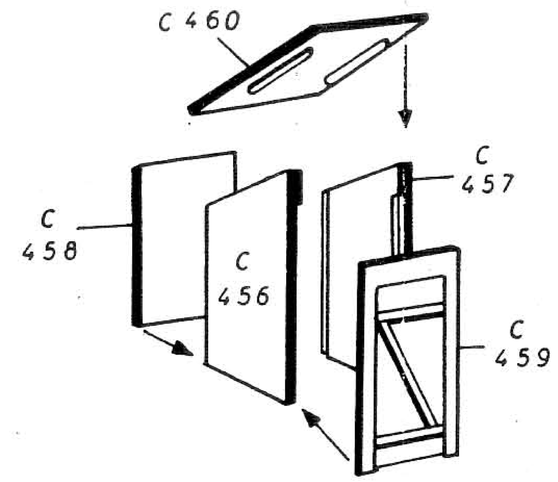

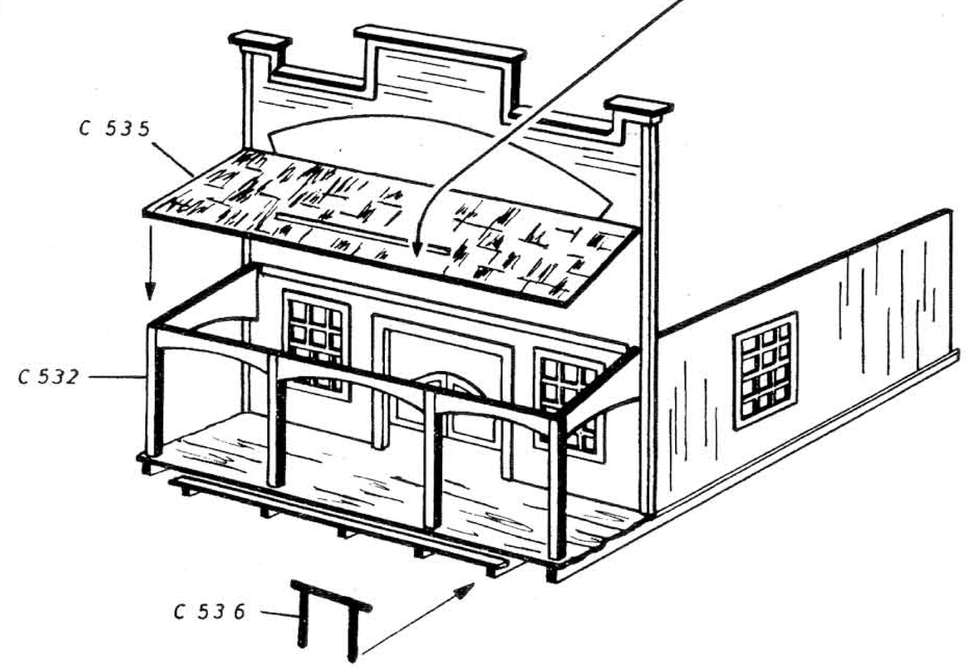

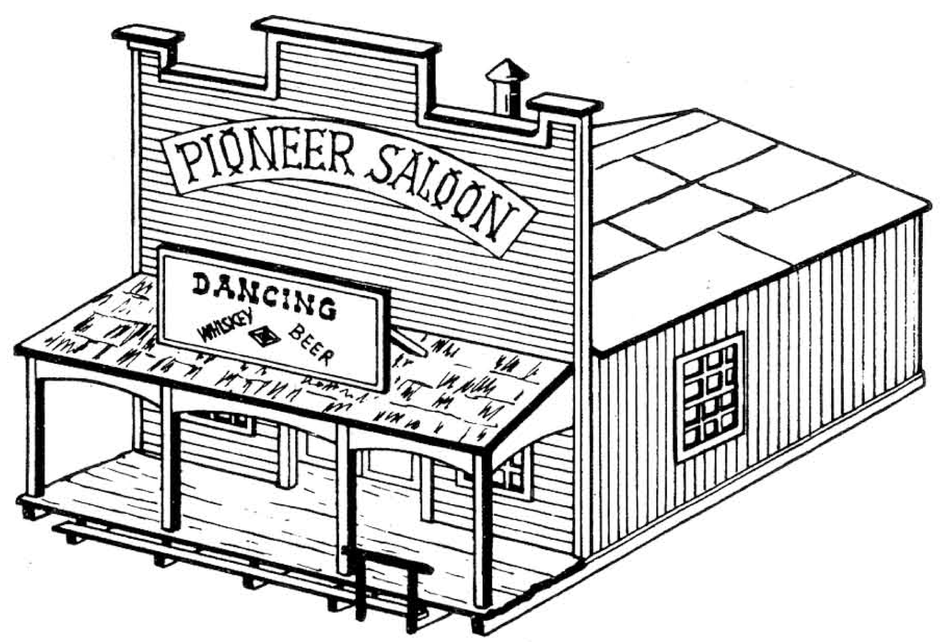

38506 (B)

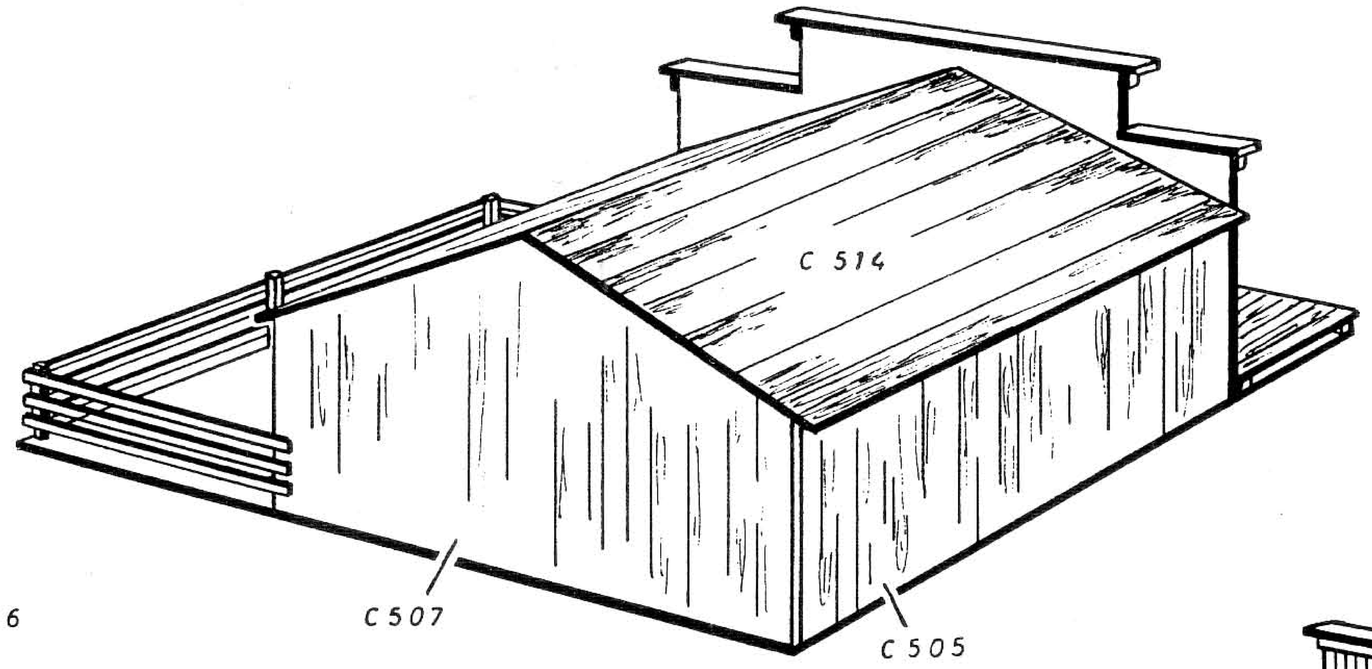
C 514
C 507
C 505

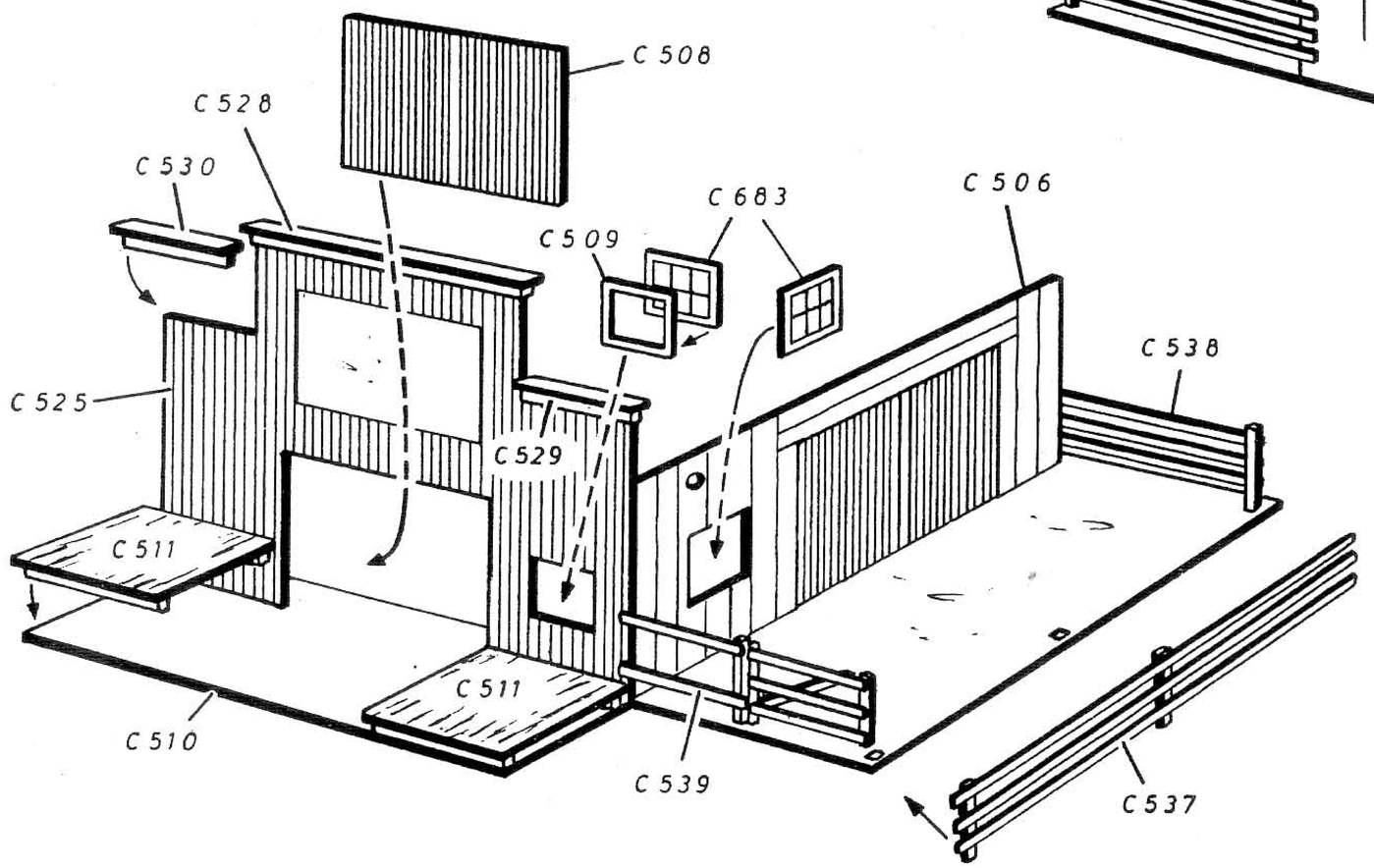
C 508
C 528
C 530
C 683
C 509
C 506
C 538
C 525
C 529
C 511
C 511
C 510
C 539
C 537

kibri
Plastik Kleber
flüssig
nur mit
kibri
PLASTIK-
KLEBER
Nr.39995

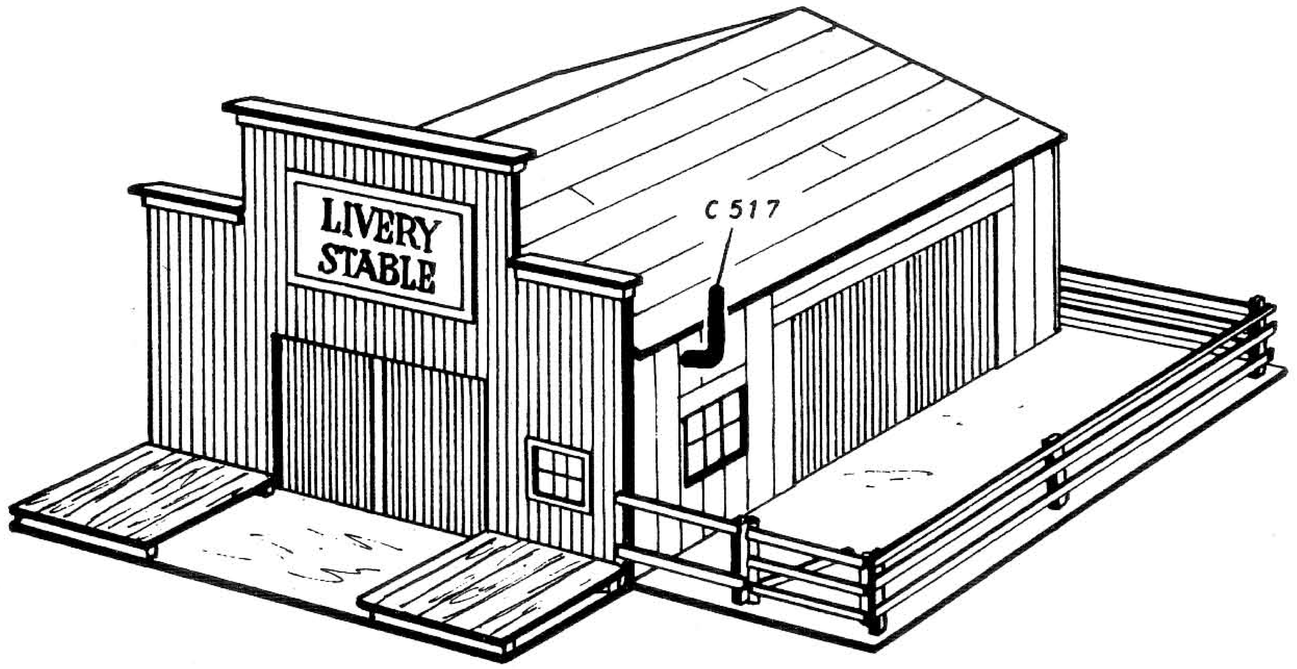
LIVERY
STABLE
C 517

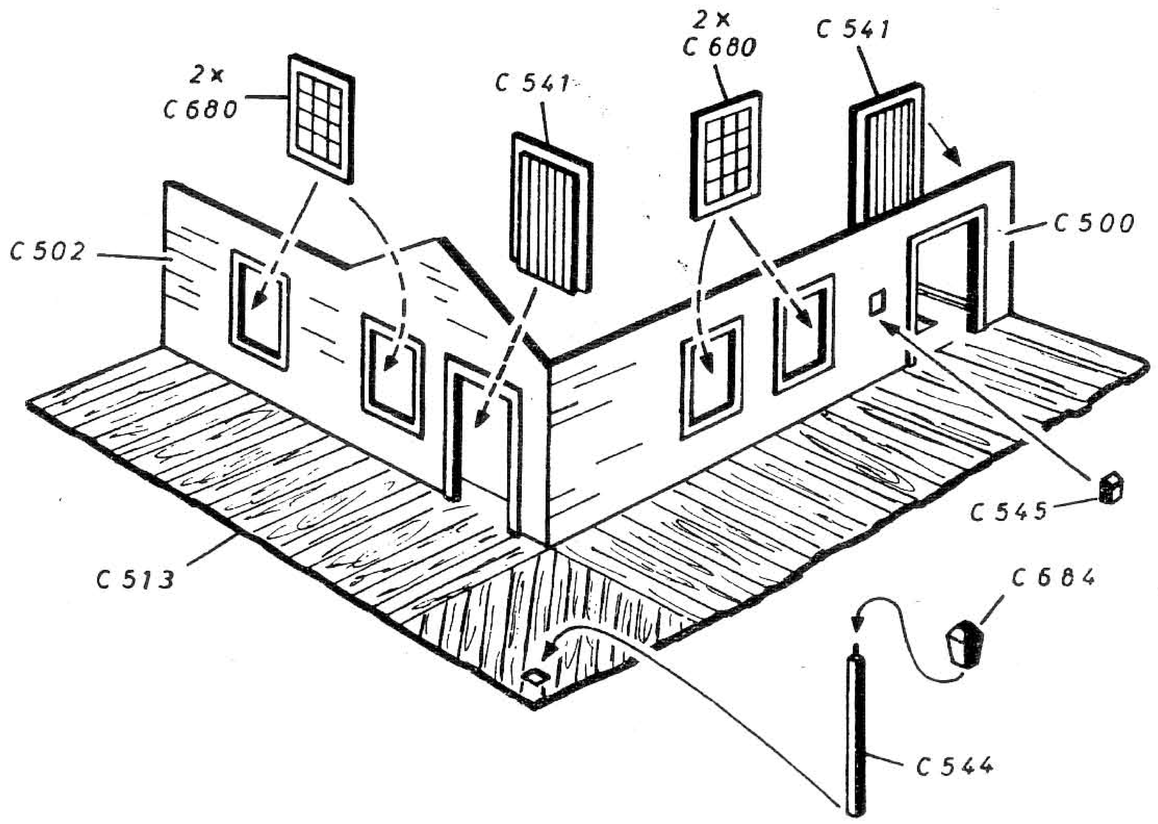
2x
C 680
C 541
2x
C 680
C 541
C 500
C 502
C 545
C 513
C 684
C 544

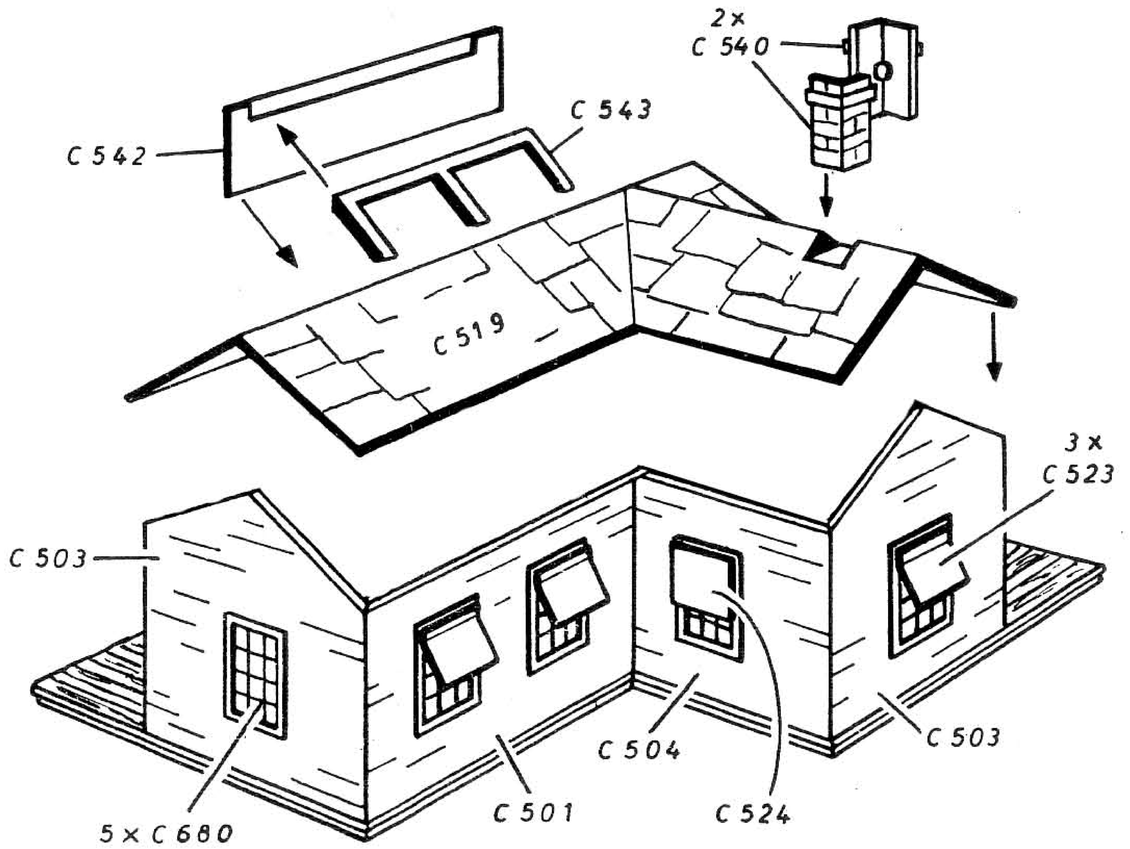
2x
C 540
C 542
C 543
C 519
3x
C 523
C 503
C 504
C 503
5x C 680
C 501
C 524

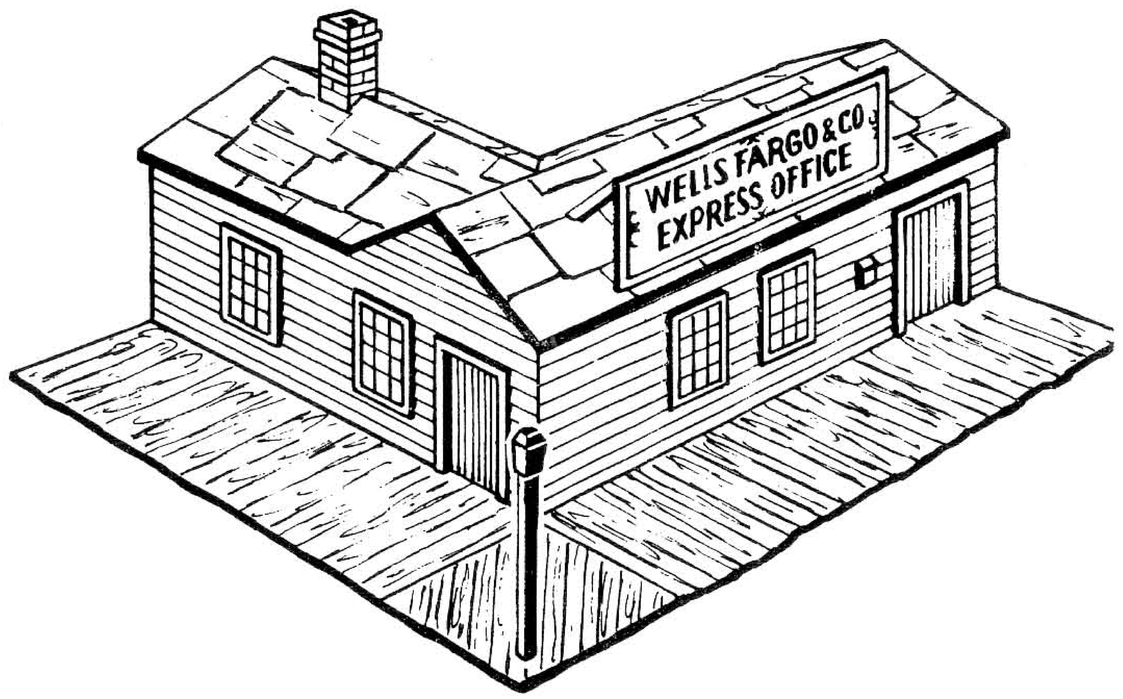
WELLS FARGO & CO
EXPRESS OFFICE